SICHT SCHUTZ WAND

kerbon

Innovation 4
Designs 7 – 15
Eigenschaften 10
Technologie 16 – 20
Materialaufbau 21
Gartendusche 22 – 27
Farben und Oberflächen 28 – 29
Veredelungen 30 – 33
Auszeichnungen 34

FÜR BEMERKENSWERTE MOMENTE, OHNE BEMERKT ZU WERDEN.

WER OFFEN UND LICHT WOHNEN WILL, MUSS OFT AUCH TIEFE EINBLICKE GEWÄHREN. NICHT SO MIT DER NEUEN KERBON SICHT-SCHUTZWAND. SIE GESTALTET IHREN INDIVIDUELLEN FREIRAUM ÜBER-ZEUGEND NEU, HÄLT WIND UND WETTER VERLÄSSLICH STAND UND SCHENKT IHNEN SO EIN HÖCHST-MASS AN PRIVATSPHÄRE. DAS IST WOHNFREIRAUM IN SEINER SCHÖNSTEN FORM.

Kerbon ist nicht nur ein verlässlicher Blick- und Windschutz. Mit seiner keramischen Oberfläche und einer Materialstärke von nur 14 mm wird die freistehende **Kerbon Sichtschutzwand** im wahrsten Sinne des Wortes zum Blickfang. Ein Designobjekt, das völlig neue Gestaltungsmöglichkeiten eröffnet. Erhältlich in den verschiedensten Farben und Designs – genau so individuell wie Sie und ihr WohnFreiraum.
STYLISCH & BESTÄNDIG.

AUSSER-
GEWÖHNLICHES
DESIGN.
GEMACHT
FÜR DIE
EWIGKEIT.

SO SCHÖN KANN INNOVATION SEIN.

DARK

SEASON Autumn

Kerbon ist Keramik einer völlig neuen Generation. Mit einem speziellen Verbundverfahren wurde ein neuer Werkstoff entwickelt. Eine Kombination aus Keramik und Solid Layer, welches völlig neue Gestaltungsmöglichkeiten eröffnet. Die Leichtigkeit des Materials, Belastbarkeit und Bruchsicherheit ist von beeindruckender Dauer, denn die Keramik ist auf Beständigkeit und Langlebigkeit ausgelegt. Sie ist besonders pflegeleicht, UV-beständig, farbecht und vollkommen wartungsfrei. Kerbon muss nicht intensiv gereinigt oder ersetzt werden, sondern behält stets seinen ästhetisch exklusiven Charakter, der gegen alle Witterungen besteht. SOLIDE, WETTERFEST, LANGLEBIG.

DAS MATERIAL DER NEUEN GENERATION.

SICHER.
EINFACH.
SCHÖN.

BETON

KALMIT ZEMENT

KALMIT SAND

Die **Kerbon Sichtschutzwand** ist in einem Montageblock fest verankert, ohne dass weitere Streben oder zusätzliche Sicherungen benötigt werden. Durch diese Verankerung, ihre geringe Materialstärke und die durchgängig gleichmäßige Oberfläche wirkt sie optisch beeindruckend leicht – bei maximaler Stabilität und Anwendungssicherheit.

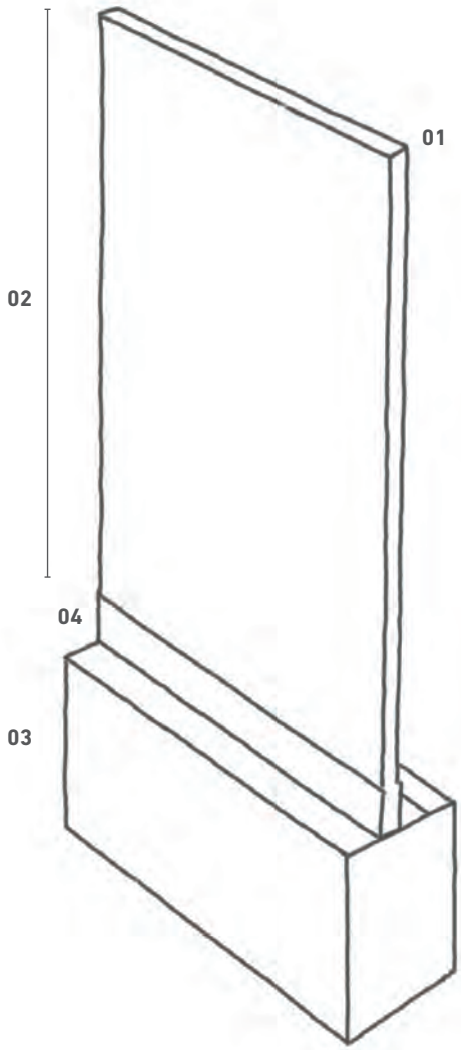

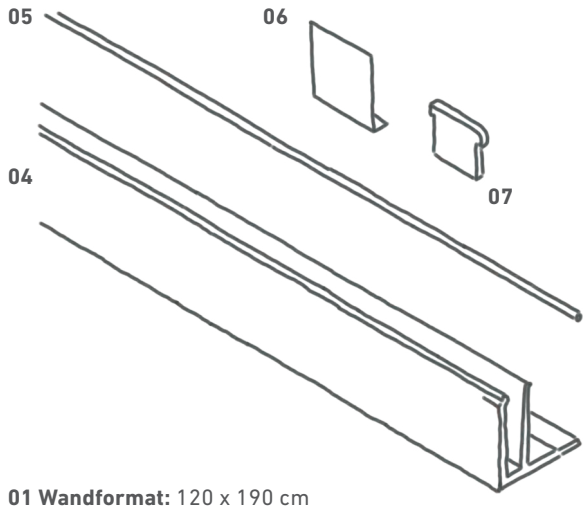

01 Wandformat: 120 x 190 cm
02 Sichthöhe: 180 cm
03 Fundament: 120 x 60 x 30 cm
04 Alublock: 120 x 11 x 11 cm
05 Gummidichtung
06 Elementschuhe
07 Gegenkeil
08 Platzierung Bohrung: ca. 50 mm
09 Höhe Alublock: 118,5 mm
10 Bohrungstiefe: mind. 105 mm
11 Alublock eingerückt: mit mind. je 50 mm vorne und hinten.

WENN DESIGN AUF TECHNOLOGIE TRIFFT.

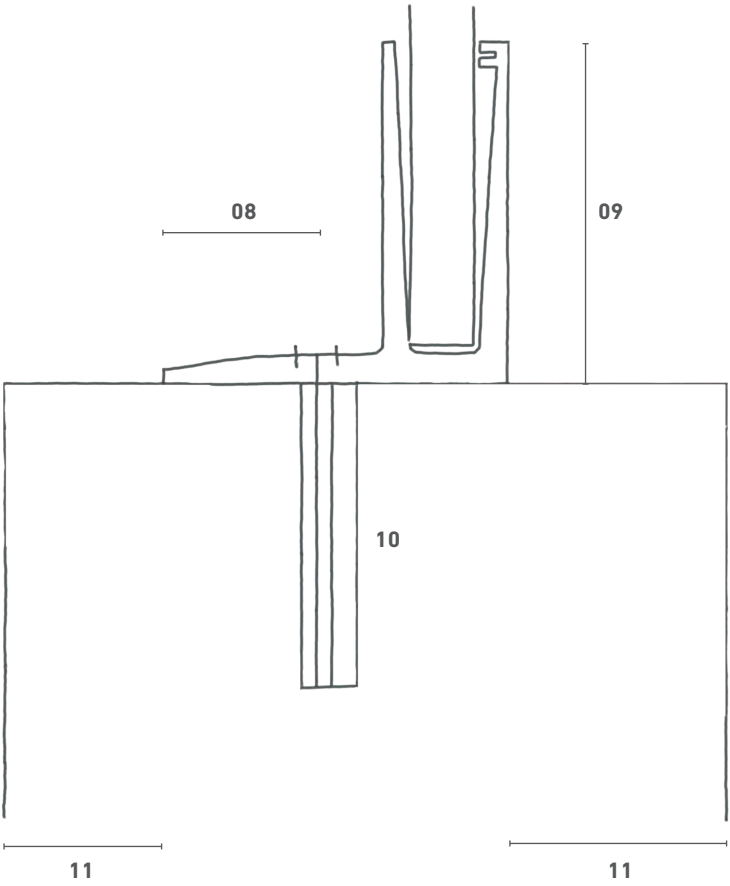

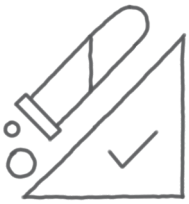

resistent

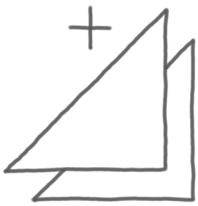

gestaltbar

pflegeleicht

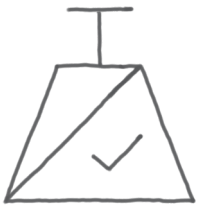

sicher

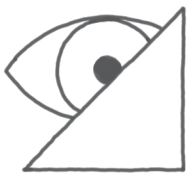

blickdicht

kratzfest

UV beständig

leicht

farbecht

wartungsfrei

robust

langlebig

EINE VERBINDUNG FÜR DIE EWIGKEIT.

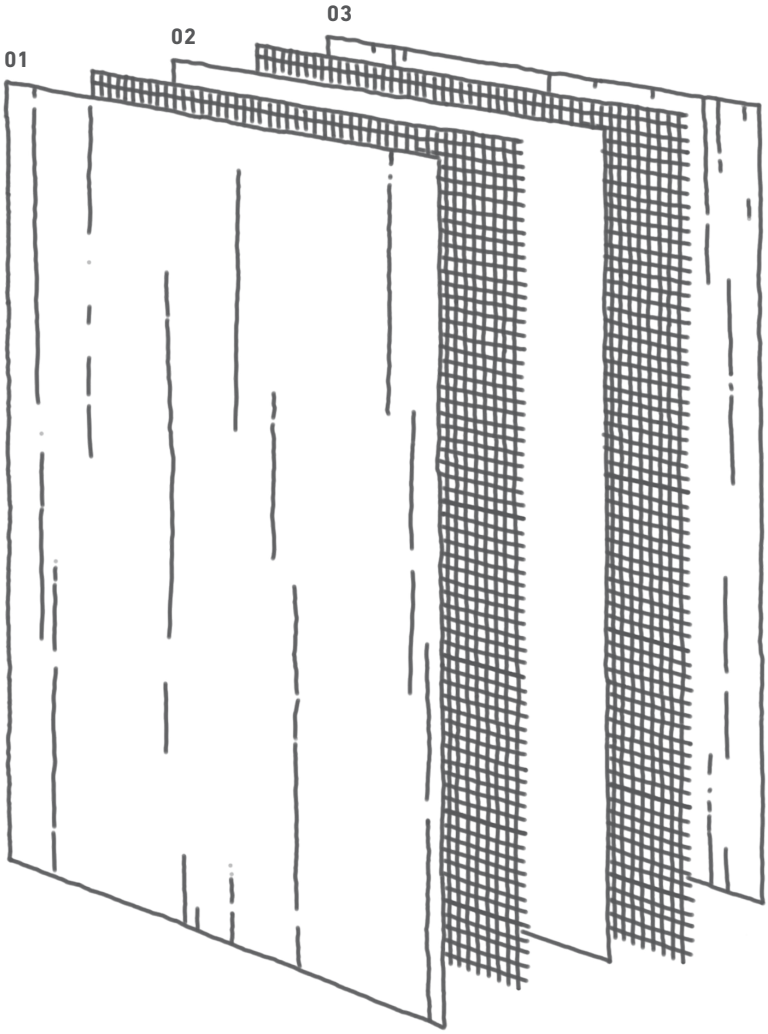

01 KERAMIK 6mm
02 SOLID LAYER
03 KERAMIK 6mm

VIDEO: DYNAMISCHER LASTTEST

Der eigens entwickelte Solid Layer, der die beiden Elemente verbindet, sorgt für Anwendungssicherheit bei extremen Windlasten und hydrothermischen Einflüssen. Dafür verbinden sich zwei Keramikschichten mit 6 mm Stärke und ein eigens entwickelter Solid Layer zu einer herausragenden Verbundsicherheitskeramik. Kerbon hält Orkanstärke 12 und weit darüber hinaus mühelos stand. Prüfungen haben diese neue Dimension in Bruchsicherheit, Langlebigkeit und Flexibilität bestätigt.

CORTEN

Für den privaten SPA im eigenen Außenbereich ist Kerbon wie geschaffen. Denn hier ist Privatsphäre natürlicherweise angesagt. Und die Fliese ist der Werkstoff, der sich aus gutem Grund in Nassbereichen etabliert hat. Die Dusche selbst ergänzt die noble keramische Sichtschutzwand durch eine hochwertige Edelstahlausführung. Die Ablaufwanne des Duschsystems kann dabei mit Feinsteinzeug-Elementen aus dem Panariagroup Fliesensortiment auf die Gartengestaltung und die zugehörige Kerbon-Fläche individuell abgestimmt werden.

ERFRISCHEND. FÜR KÖRPER UND GEIST.

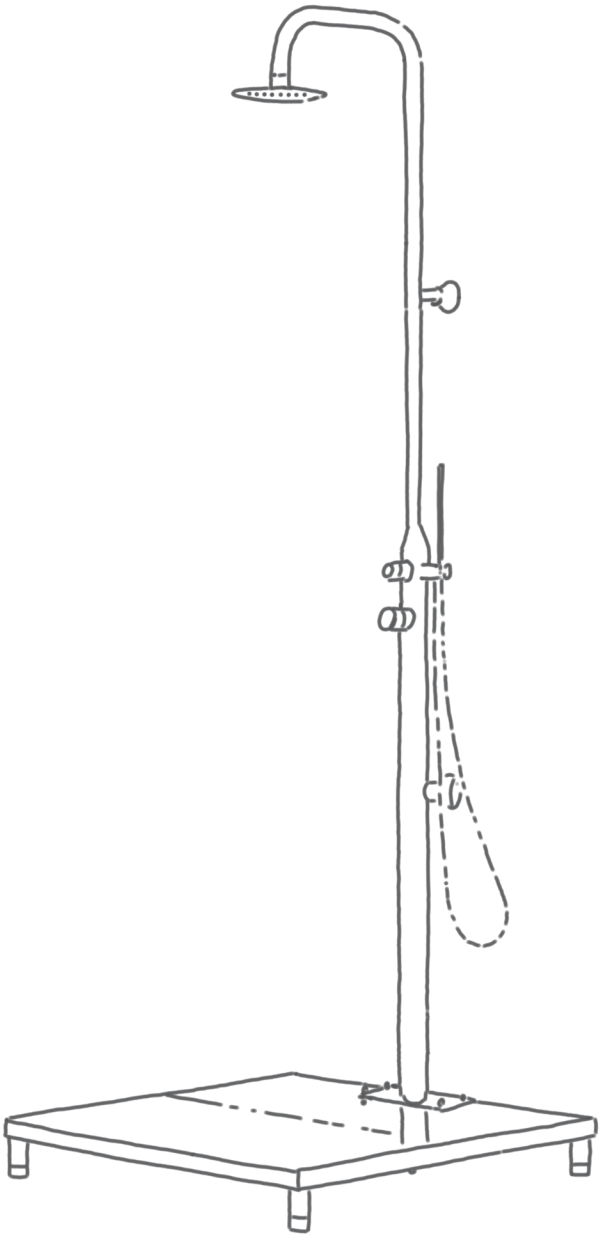

Kerbon bringt mit einer hochmodernen Sichtschutzwand aus Keramik einen völlig neuartigen Werkstoff ein und bietet damit ein außergewöhnlich edles System für das anspruchsvolle Garten- und Terrassendesign. Die **Kerbon Sichtschutzwand** ist in besonderen keramischen Oberflächen erhältlich – von minimalistischem Beton bis hin zu exklusivem Marmor. Das keramische Element kann in seinen farblichen Nuancen eine einheitliche Wirkung entfalten oder bewusst als Kontrast- und Designelement eingesetzt werden. EINE STILSICHERE WAHL – AUSGEWÄHLTE, KERAMISCHE OBERFLÄCHEN.

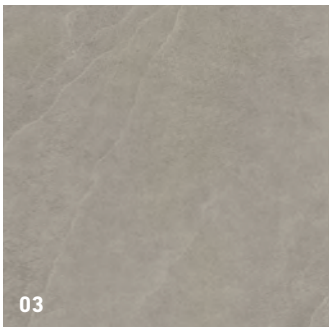

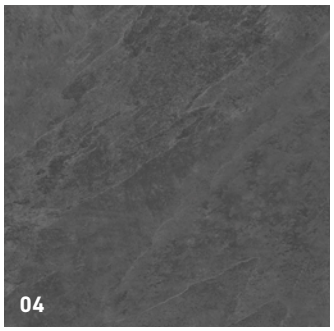

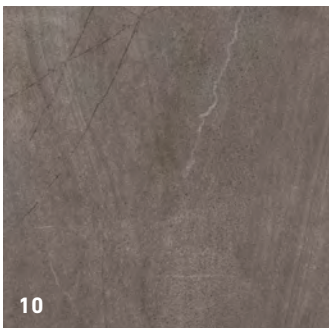

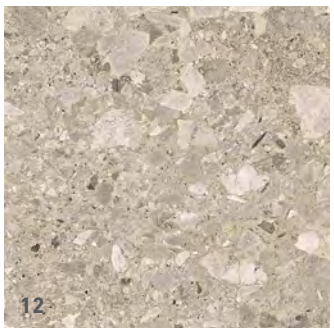

01 KALMIT SAND Y-K30001
02 KALMIT ZEMENT Y-K30002
03 KALMIT TAUPE Y-K30003
04 KALMIT GRAFIT Y-K30004
05 MACCHIATO, poliert Y-K30005
06 CREMA, poliert Y-K30006
07 EARL GREY, poliert Y-K30007
08 NATURE Y-K30008
09 HYGGE KIESEL Y-K30017
10 HYGGE LAVA Y-K30018
11 LIGHT GREY Y-K30009
12 STONE GREY Y-K300010
13 BETON Y-K30014
14 CORTEN Y-K30013
15 NERO, poliert Y-K30011
16 HYGGE BASALT Y-K30015
17 TALO SAND Y-K30049
18 TALO CLAY Y-K30050
19 DARK Y-K30012
20 TALO EARTH Y-K30051
21 TALO BASALT Y-K30052
22 HYGGE CLAY Y-K30016
23 HOLMEN ZEMENT Y-K30056
24 HOLMEN GREIGE Y-K30054
25 HOLMEN TAUPE Y-K30055
26 HOLMEN SAND Y-K30053

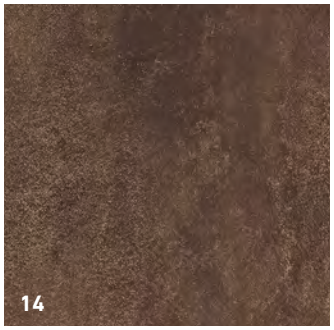

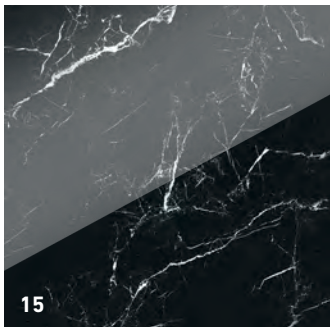

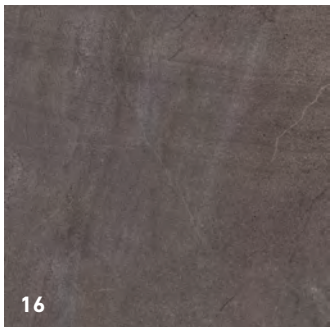

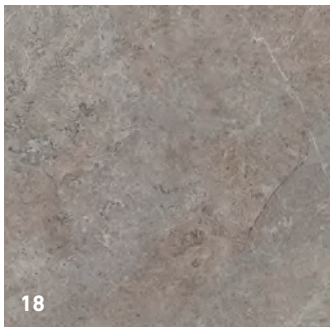

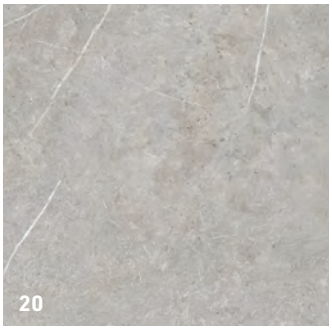

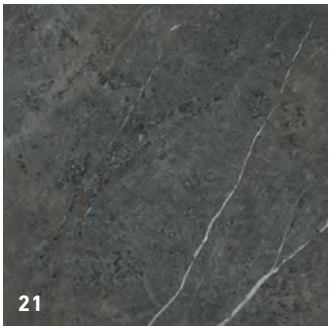

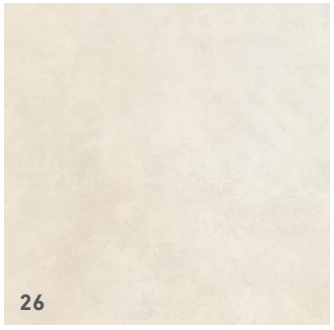

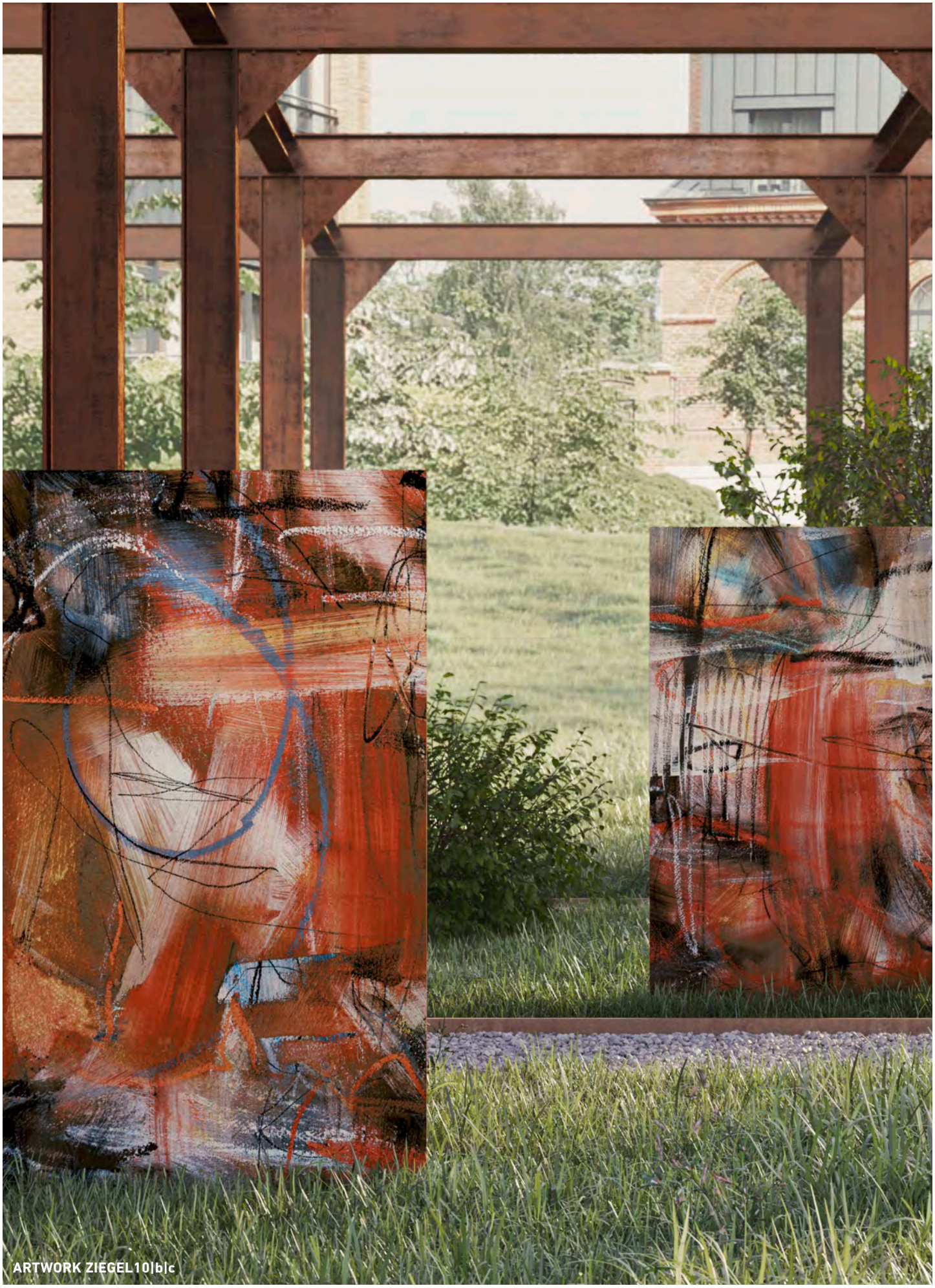
ARTWORK ZIEGEL10|b|c

DIE NEUEN VEREDELTEN.

KERBON. KERAMIK NEU GEDACHT.

Die Veredelungen ergeben nebeneinander ein zusammenhängendes Bild. Sie können jedoch auch vereinzelt schöne Akzente setzen.

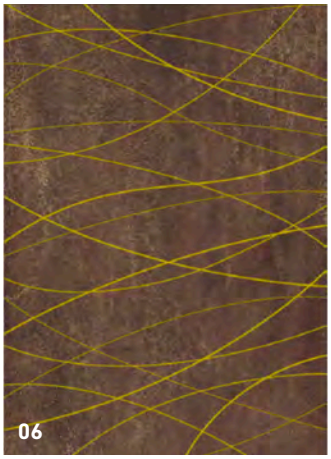

01 SWING Kieselmono
02 SWING Darkmono
03 SWING Cortenmono
04 SWING Kieselgold
05 SWING Darkgold
06 SWING Cortengold
07 BREEZE Birch
08|a SEASON Autumn 1
08|b SEASON Autumn 2
09|a ARTWORK Azur 1
09|b ARTWORK Azur 2
09|c ARTWORK Azur 3
10|a ARTWORK Ziegel 1
(b, c siehe Seite 30)

AUSGEZEICHNET.
IN MATERIAL UND DESIGN.

REDDOT FÜR KERBON.

DIE JURY DES RED DOT AWARD HAT DIE BESTEN PRODUKTE DES JAHRES 2022 AUSGEZEICHNET – KERBON HAT GLEICH ZWEIMAL ÜBERZEUGT. IN DER HAUPTKATEGORIE „PRODUCT DESIGN 2022 / MATERIAL & OBERFLÄCHEN“ SOWIE IN DER META-KATEGORIE „INNOVATIVE PRODUCTS“ WURDE DIE VERBUNDSICHERHEITS-KERAMIK PRÄMIERT.

reddot winner 2022

Panariagroup Deutschland GmbH
Kerastraße 1
04703 Leisnig
info@kerbon.de
www.kerbon.de